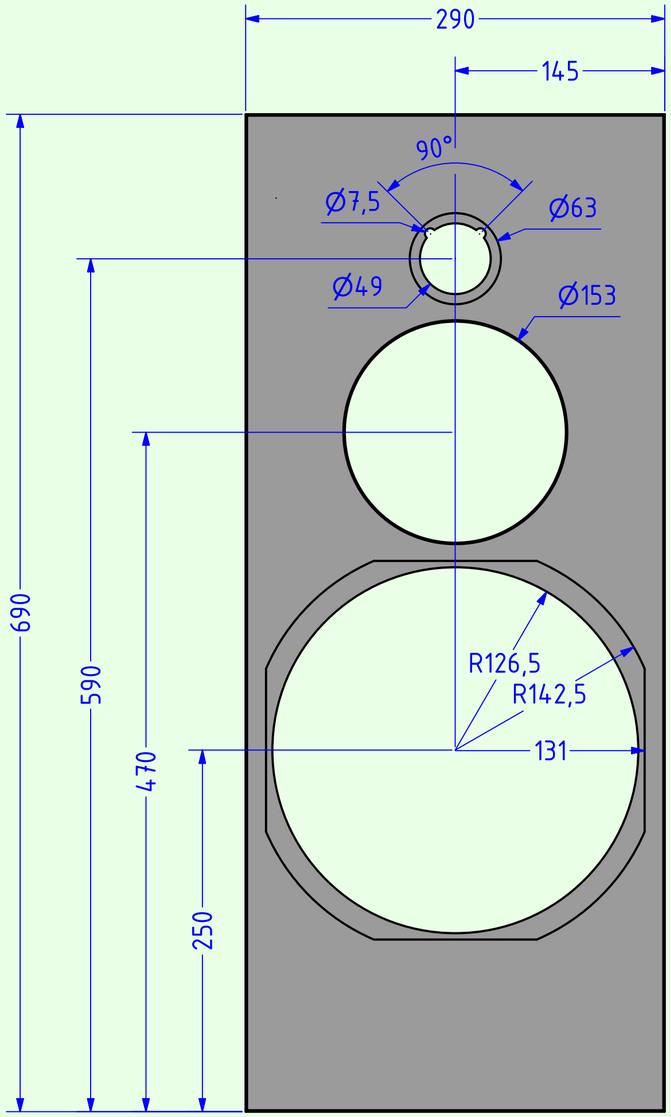

äußere Schallwand (22mm)

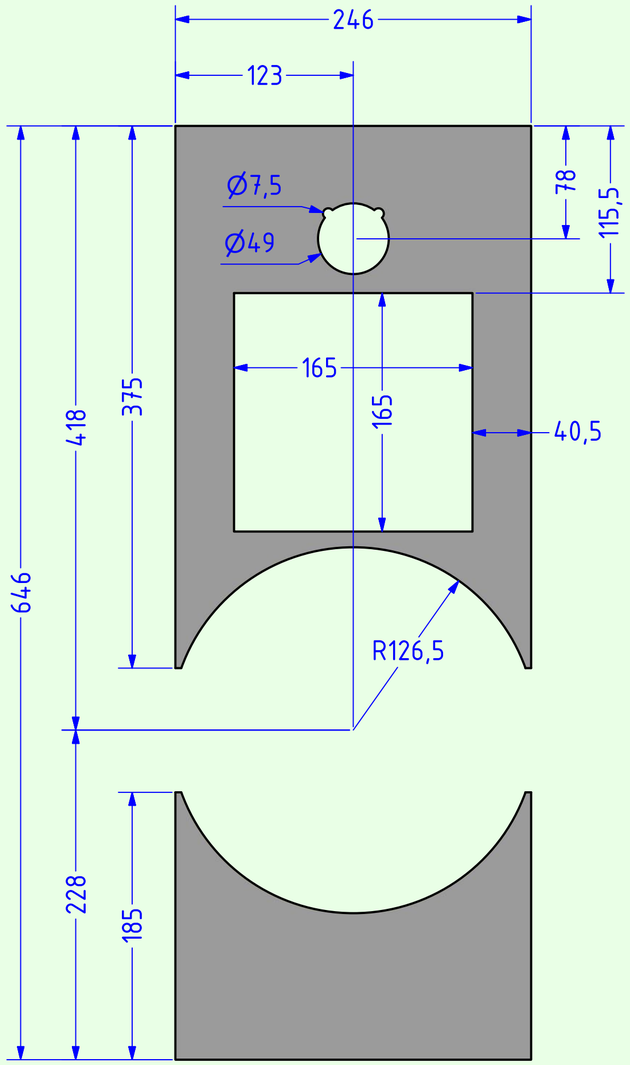

innere Schallwand (22mm)

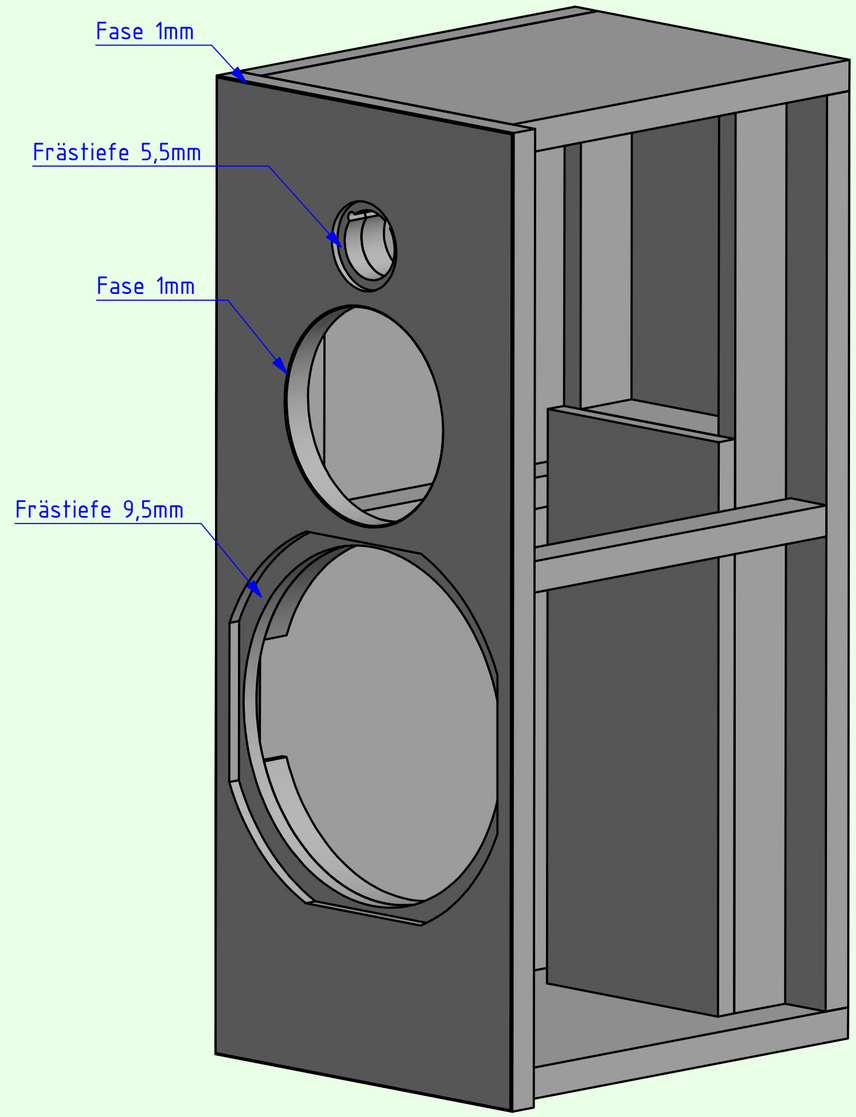

Schrägansicht (ohne rechte Seitenwand)

Die Schallwand besteht aus einer äußeren Schallwand und einer inneren Schallwand. Beide Schallwände sind aus 22mm MDF gefertigt. Bei dem hier vorliegenden Gehäuseentwurf ist die innere Schallwand aus zwei Teilstücken gefertigt, um die Gehäusebreite klein halten zu können. Die vorderen Kanten der äußeren Schallwand sind leicht angefast (1mm).
Der Ausschnitt für den Mitteltöner in der äußeren Schallwand ist vorne angefast (1mm, 45°).
In der Rückwand ist ein Ausschnitt zum Einbau des Fusion-Amps (Hypex) FA253 vorgesehen. Der FA253 ist durch eine Kammer vom Schall des Tieftöners geschützt. Leisten auf der Rückwand und auf den Seitenwänden sorgen für zusätzliche Gehäusestabilität.
Details zum VOLT-Tieftöner siehe Blatt 3. Details zum VOLT-Mitteltöner siehe Blatt 4. Details zum FA253 und zum Hochtöner siehe Blatt 5.

A.O.S.	
CM38A	Tieftöner: VOLT B2500.7 DC AOS (8 Ohm) Mitteltöner: VOLT VM753-8 AOS Hochtöner: D3004/602200 oder R3004/602200
Material: MDF 16mm, 22mm	Maße: in mm
	Blatt 1 — Datum: 8.12.2023

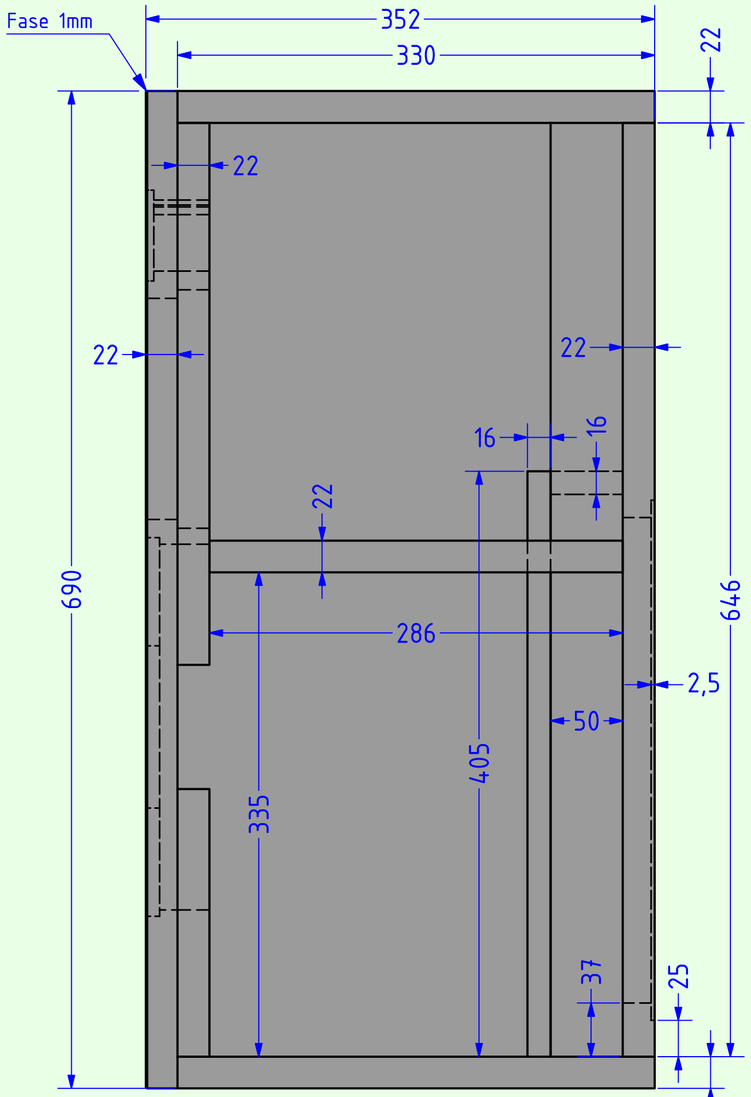

Seitenansicht
(ohne rechte Seitenwand)

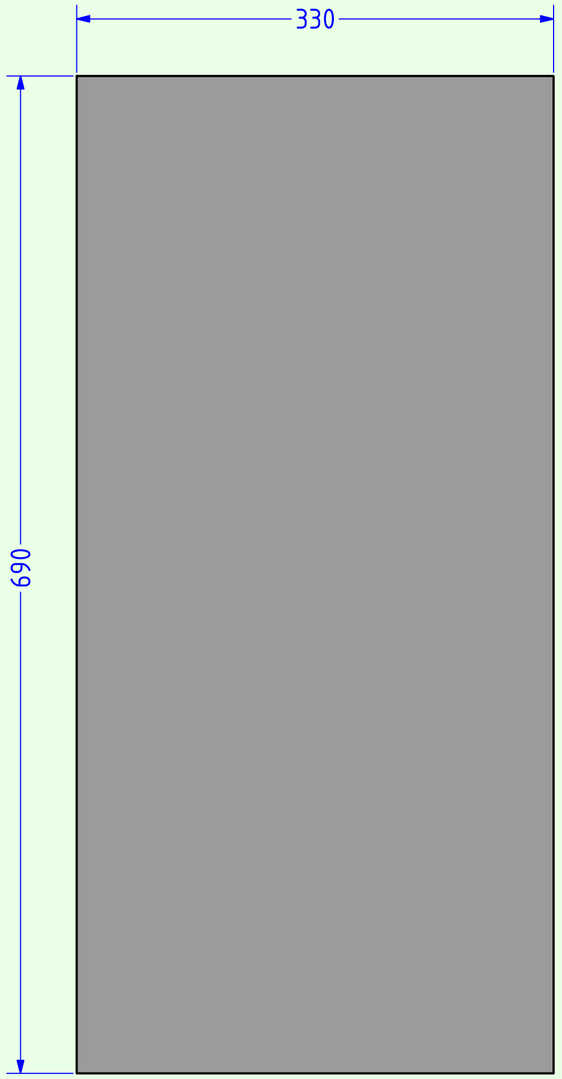

Seitenwand (22mm)

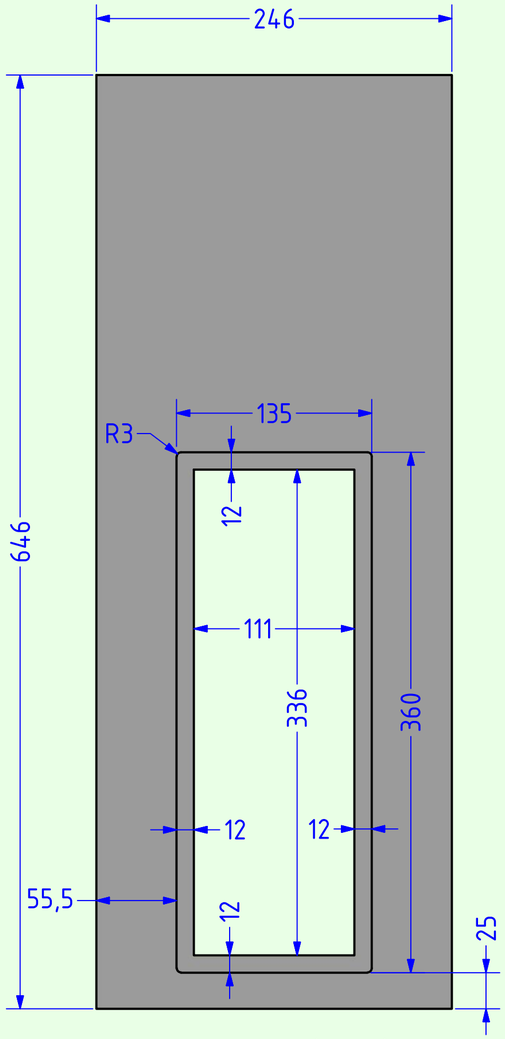

Rückwand (22mm)

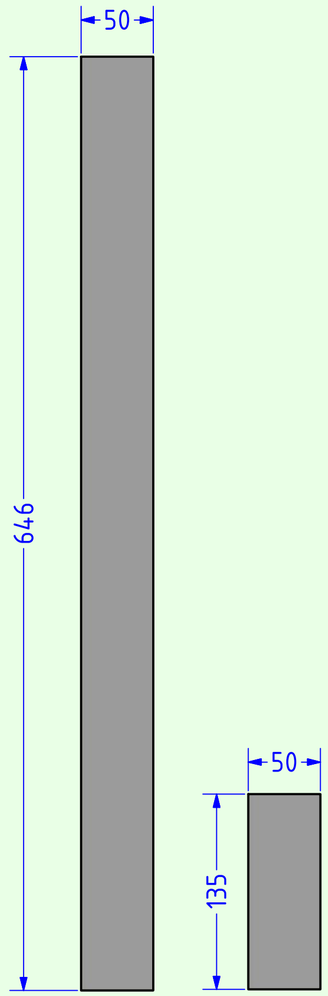

Leisten auf Rückwand (16mm)

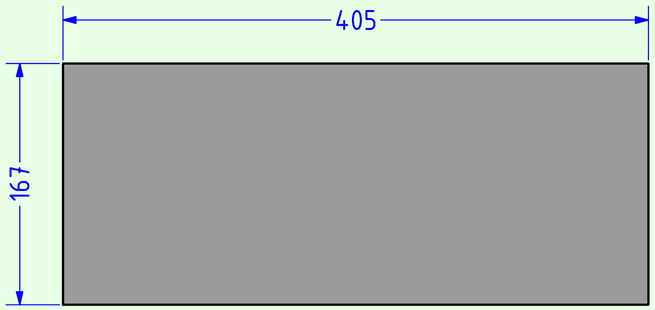

Deckplatte Verstärkergehäuse (16mm)

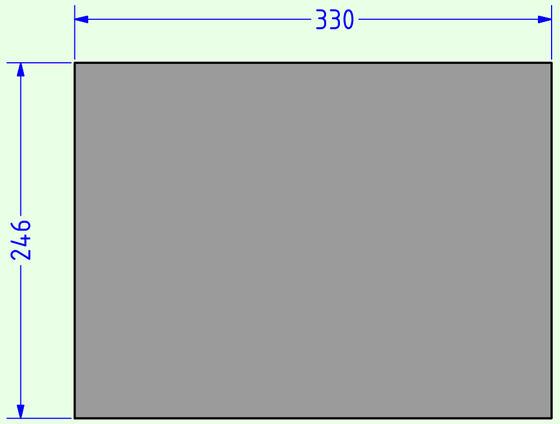

Deckel/ Boden (22mm)

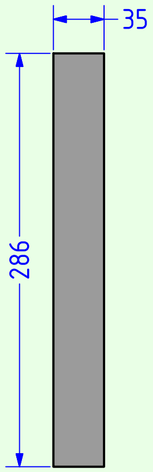

Leiste auf Seitenwand (22mm)

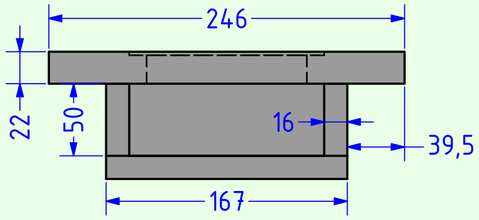

Verstärkerabteil

A.O.S.	
CM38A	Tieftöner: VOLT B2500.7 DC AOS (8 Ohm) Mitteltöner: VOLT VM753-8 AOS Hochtöner: D3004/602200 oder R3004/602200
Material: MDF 16mm, 22mm	Maße: in mm
	Blatt 2 — Datum: 8.12.2023

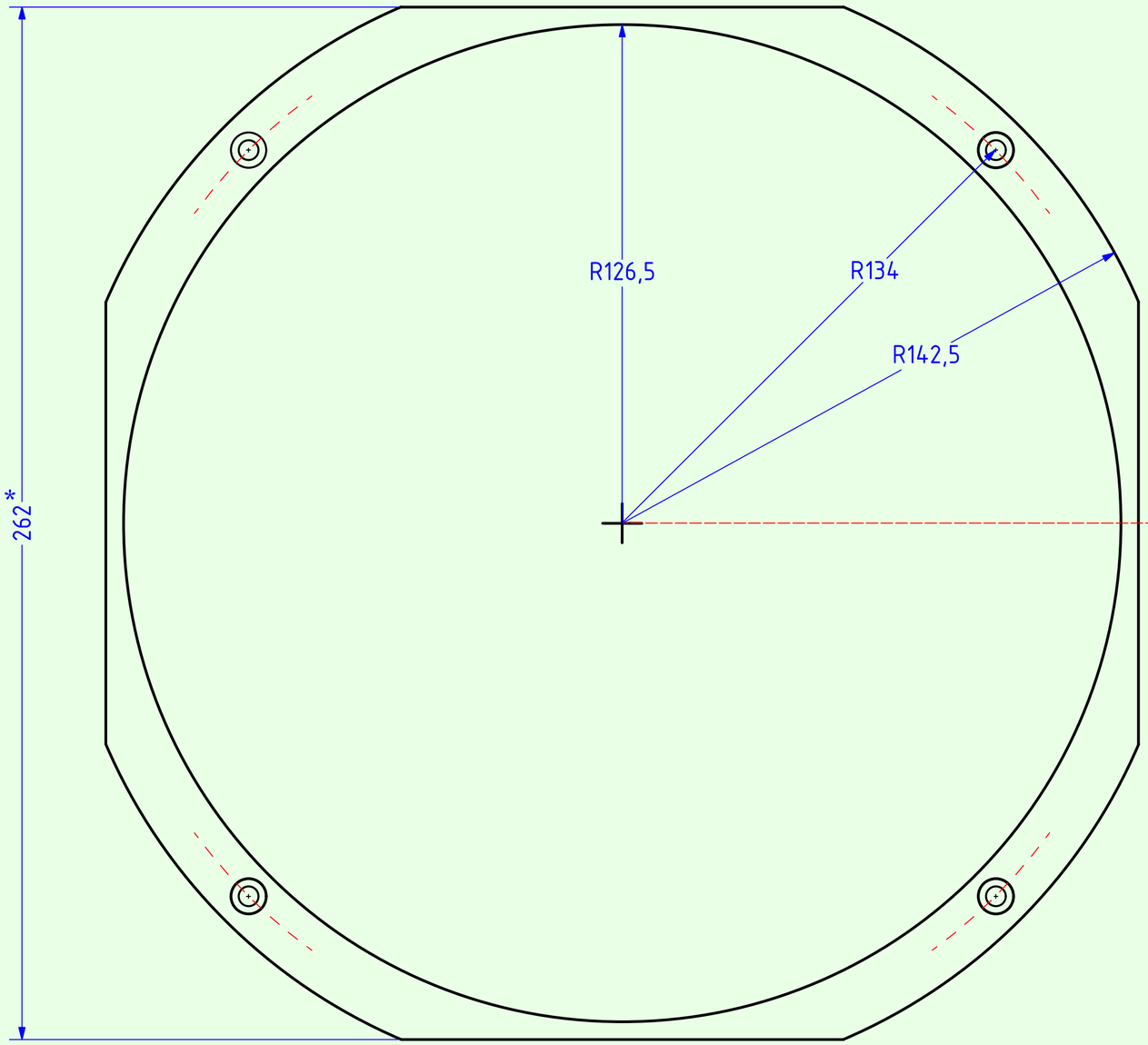

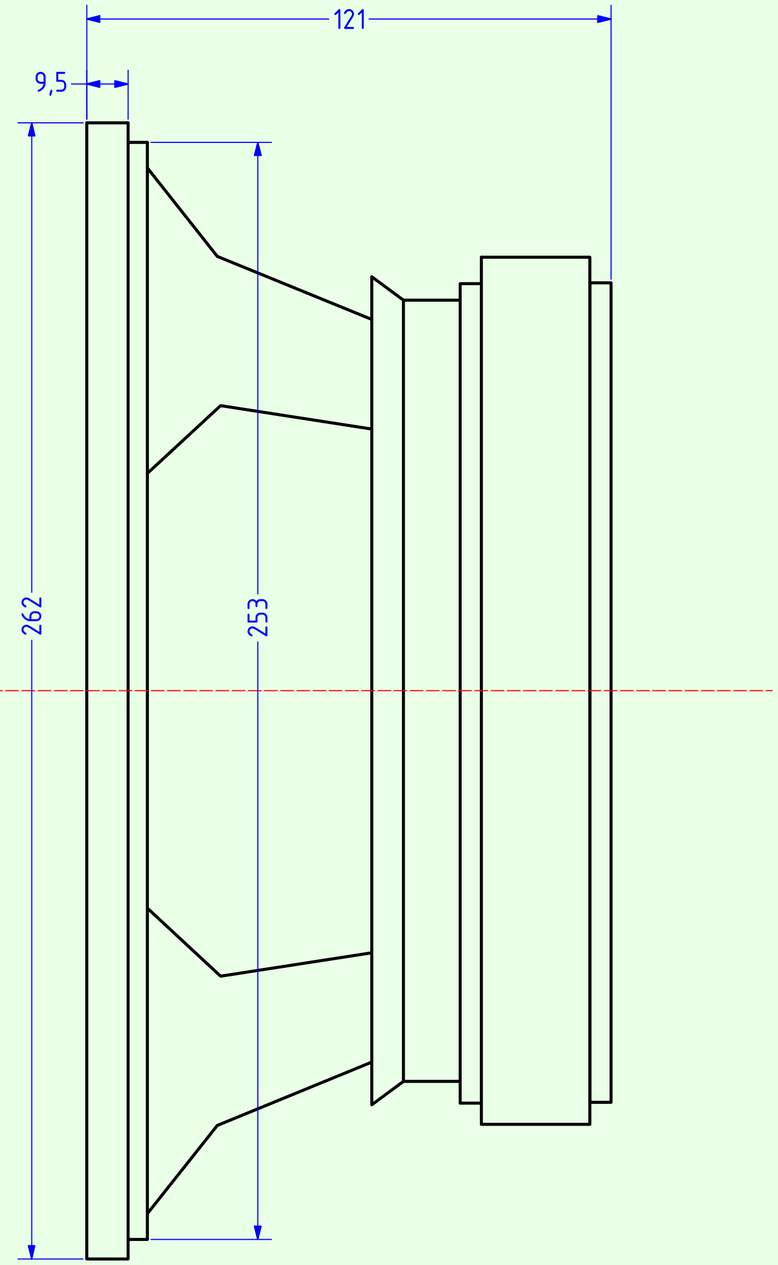

* Bei einer etwaigen Lackierung der Schallwand muss der Lackauftrag bei der Ausfräsung berücksichtigt werden. Das beim Tieftöner angegebene Maß 262mm muss in diesem Fall für die Ausfräsung auf 263mm vergrößert werden.

A.O.S.	
CM38A	Tieftöner: VOLT B2500.7 DC AOS (8 Ohm)
	Maße: in mm
	Blatt 3 / Datum: 8.12.2023

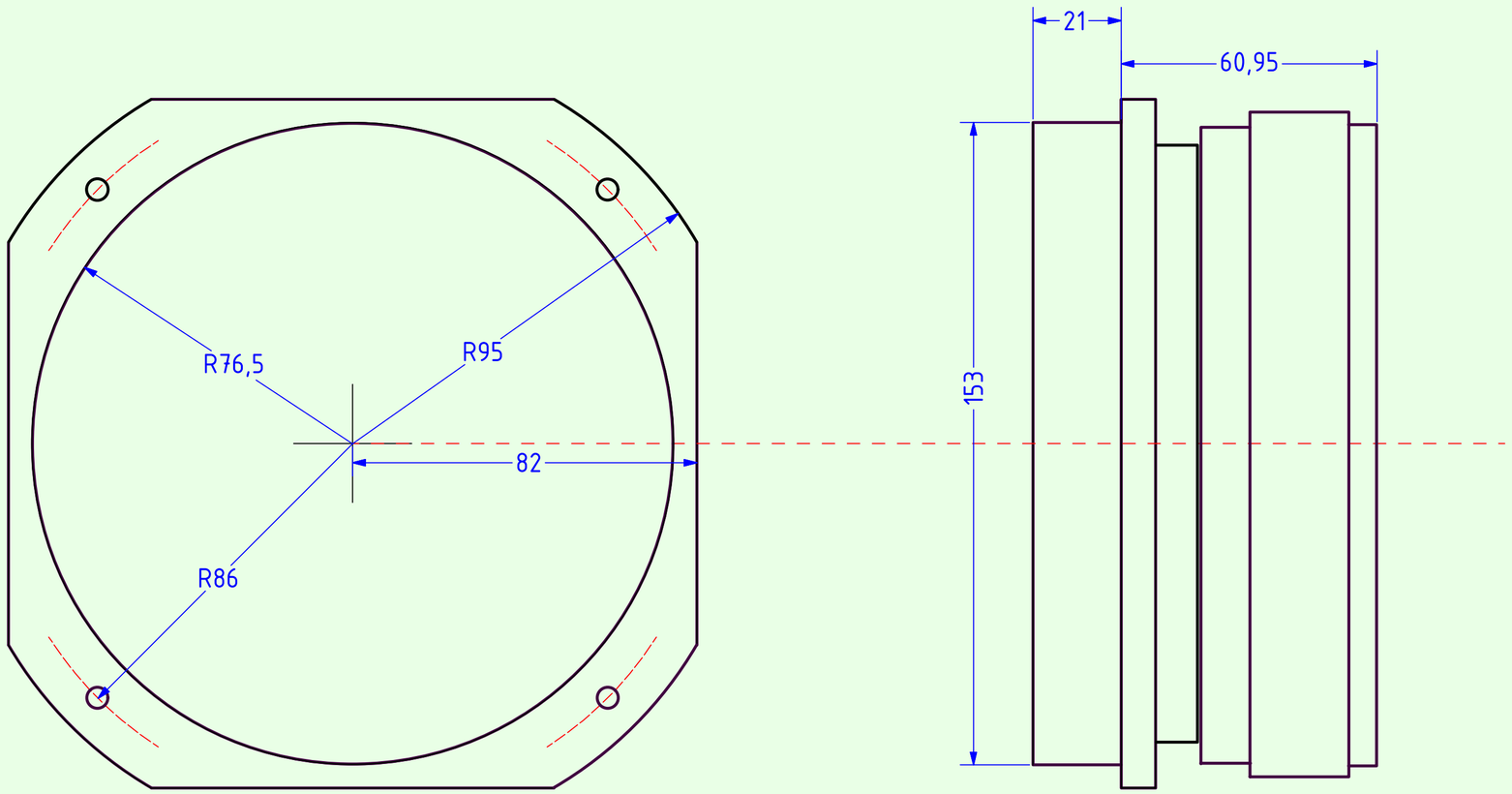

Der Lochkreis für den VOLT-Mitteltöner in der äußeren Schallwand (153mm Durchmesser) ist vorne 1mm mit 45° angefast. Der Ausschnitt in der inneren Schallwand hat die Maße 165mm x 165mm (inkl. 1mm Toleranz). Der Mitteltöner wird durch die Schallwandöffnung für den Tieftöner ins Gehäuse geführt und von innen montiert.

A.O.S.	
CM38A	Mitteltöner: VOLT VM753-8 AOS
	Maße: in mm
	Blatt 4 — Datum: 8.12.2023

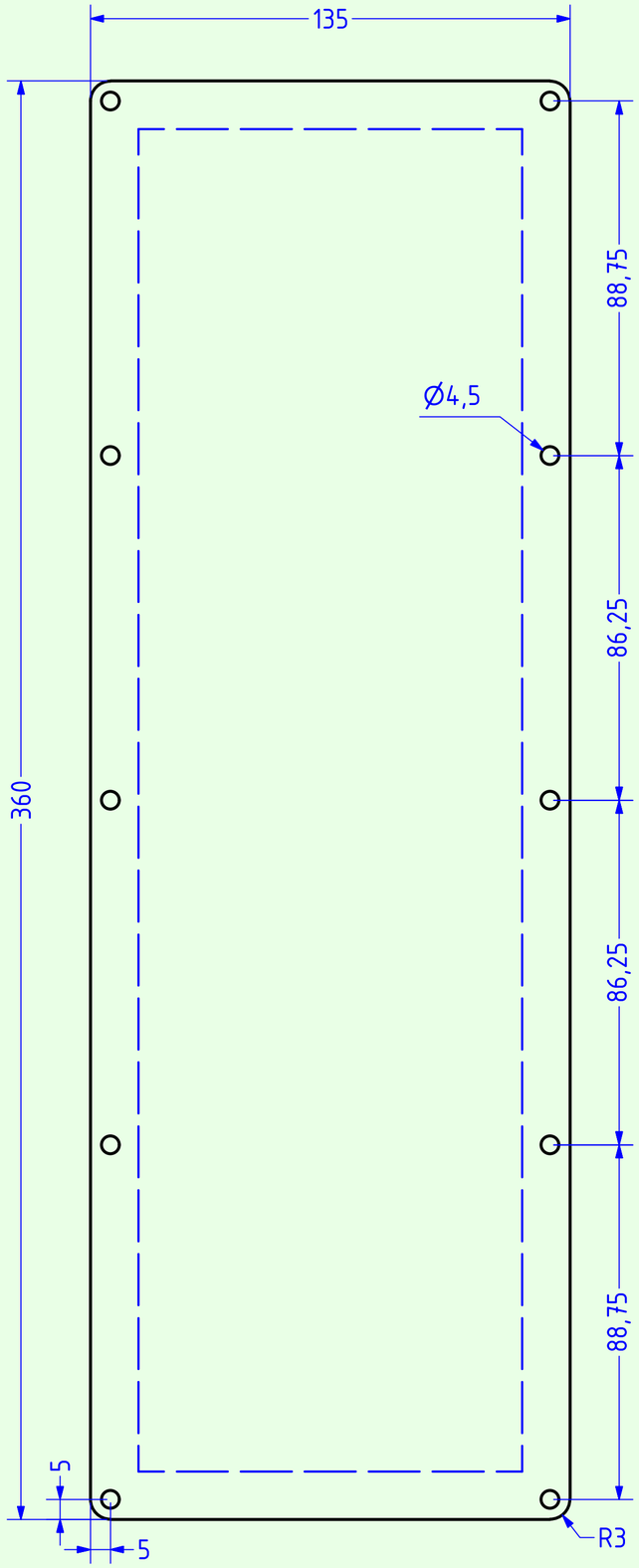

Montageplatte des FA253
(gestrichelt: Rückwandausschnitt)

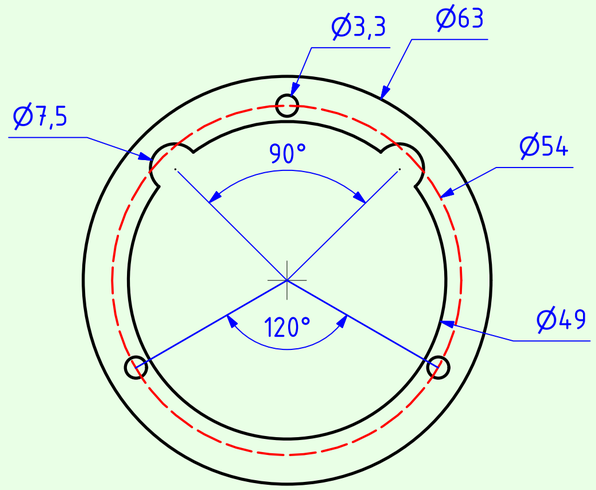

D3004/602200 oder R3004/602200

Fräskreis: 63mm
Frästiefe: 5,5mm
Schallwandausschnitt: 49mm
Befestigungslochkreis: 54mm

A.O.S.	
CM38A	Hypex Plateamp FA253 Hochtöner: D3004/602200 oder R3004/602200
	Maße: in mm
	Blatt 5 / Datum: 8.12.2023